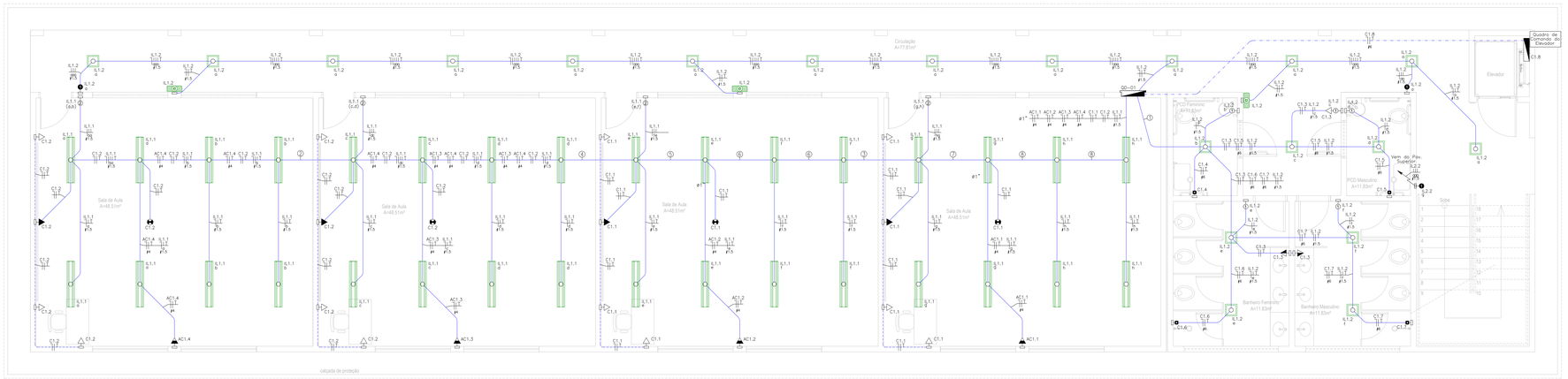

Planta Baixa - Térreo

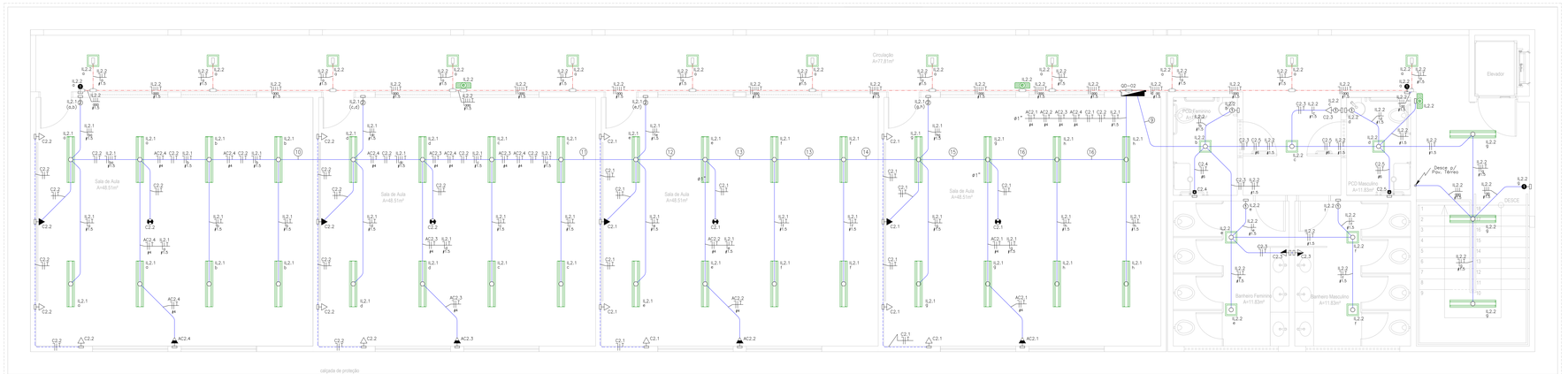

Planta Baixa - Pav. Superior

01 PLANTA BAIXA
ESCALA: 1/50

TABELA DE EQUIVALENCIA DIAMETRO NOMINAL DE ELETRODUTO DE PVC RIGIDO, ROSQUEAVEL (REF. TIGRE)

POLEGADAS	1/2"	3/4"	1"	1 1/4"	1 1/2"	2"	2 1/2"	3"	4"
DN	20	25	32	40	50	60	75	85	110

TABELA DE EQUIVALENCIA DIAMETRO NOMINAL DE ELETRODUTO DE FERRO GALVANIZADO (REF. CARBINOX)

POLEGADAS	1/2"	3/4"	1"	1 1/4"	1 1/2"	2"	2 1/2"	3"	4"
DN	15	20	25	32	40	50	65	80	100

NOTAS

1. CABOS NÃO OCITOCOAS SERÃO 25mm²
2. ELETRODUTO DO BANHEIRO(PCD DIÂMETRO SERÃO 25mº.
3. TUBULAÇÃO EMBUTIDO NO PISO SERÁ EM PVC FLEXIVEL (TIPO PEAD.
4. TODOS OS CIRCUITOS DEVERÃO POSSUIR CONDUTORES DE NEUTRO E TERRA INDEPENDENTES.
5. TODAS AS TOMADAS DEVERÃO SER ELEVADAS EM RELAÇÃO AO PISO ACABADO.
6. TODOS OS CABOS ALIMENTADORES DEVERÃO SER ENCAMINHADOS DENTRO DAS DUTOS PRÓ-ASETEIO, FLEXÍVEIS, ENCORDOAMENTO FINO, CLASSE 5, COM ISOLAÇÃO EM PVC/A, ANTI-CHAMA, ANTI-ÁGUA E ANTI-RATOS (NO SEMELHANTEDOS, COM EXCEÇÃO DOS CABOS ALIMENTADORES DOS QUADROS, E ENTERRADOS, QUE DEVERÃO SER DO TIPO FLEXÍVEL, ENCORDOAMENTO CLASSE 5, ISOLAÇÃO E.B.N.R.).
7. CABOS DE FASE: FASE (VERMELHO, PRETO, CINZA), NEUTRO (AZUL CLARO), TERRA(VERDE), RETORNO (ORANGE), MARRELO.
8. TODOS OS QUADROS DE DISTRIBUIÇÃO DE LUZ E FÔRÇA DEVERÃO TER:
   - BARREIRAS DE PROTEÇÃO BÁSICA CONTRA CHOQUES ELÉTRICOS (CONFORME NBR 5410/2004, EVITANDO-SE CONTATO COM PARTES VIVAS DO QUADRO. ESSA PROTEÇÃO PODERÁ SER DE TIPO: ISOLAMENTO, BARREIRAS, OU MESMO DE POLICARBONAT/ACEPS/ESQURA MINIMA DE 3mm);
   - BARRA DE NEUTRO E PROTEÇÃO (TERRA);
   - GRAU DE PROTEÇÃO MÍNIMO IP-44;
   - DEVERÃO SER ATERRADOS (CONFORME ITEM 6.5.4.10 DA NBR 5410.
9. TODOS OS QUADROS DEVERÃO ESTA INTERLIGADO COM O SISTEMA DE ATERRAMENTO.
10. FAZER EQUILÍBRIO DE FASES DE ACORDO COM O DIAGRAMA UNIFILAR.
11. TRAVESSIA DE VÍDCULOS TUBULAÇÃO INSTALADA A 1 METRO DE PROFUNDIDADE E ENVELOPADA EM CONCRETO.
12. OS DISJUNTORES DEVERÃO OBEDECER AS SEGUINTES CURVAS DE DISPARO:
   - CHUVEIROS ..... CURVA B
   - ILUMINAÇÃO E TOMADAS ..... CURVA C
   - MOTORES ..... CURVA D
13. ELETRODUTOS E CAIXAS DESTINADOS A PASSAGEM DE CABOS ELÉTRICOS NÃO PODERÃO SER UTILIZADOS PARA PASSAGEM DE CABOS DE REDE TELEFONIA/DADOS.
14. A RESISTÊNCIA DO ATERRAMENTO DOS EQUIPAMENTOS DEVERÁ SER MENOR QUE 10WS EM QUALQUER ÉPOCA DO ANO.

LEGENDA

	LUMINÁRIA DE SOBREPOR EM CHAPA DE AÇO TRATADA E PINTADA EM EPÓXI BRANCO, COM REFLETOR EM ALUMINIO ANODIZADO DE ALTO BRILHO, COM DUAS LÂMPADAS TUBULARES DE LED T8, POTÊNCIA 2X18 WATTS;
	LUMINÁRIA DE SOBREPOR, EM CHAPA DE AÇO TRATADA E PINTADA EM EPÓXI BRANCO, COM DUAS LÂMPADAS DE LED E27 POTÊNCIA 10 WATTS CADA;
	LUMINÁRIA DE EMERGÊNCIA DE SOBREPOR NA PAREDE AUTÔNOMA DE LED, COM TOMADA ELÉTRICA 2P+T PADRÃO BRASILEIRO CONFORME ABNT NBR 14 136 250V 10A, INSTALADA EM CAIXA (PVC) 100x50mm A 2,30m DO PISO ACABADO;
	1 INTERRUPTOR SIMPLES DE 1 SEÇÃO, 2 SEÇÕES, 3 SEÇÕES E 1 INTERRUPTOR PARALELO DE 1 SEÇÃO (EM CAIXA 100x50mm) RESPECTIVAMENTE, A 1,10m DO PISO ACABADO;
	1 INTERRUPTOR SIMPLES DE 4 SEÇÕES, 5 SEÇÕES E 6 SEÇÕES (EM CAIXA 100x100mm) RESPECTIVAMENTE, A 1,10m DO PISO ACABADO;
	TOMADA ELÉTRICA 2P+T PADRÃO BRASILEIRO CONFORME ABNT NBR 14 136 250V 10A (EM CAIXA 100x50mm) RESPECTIVAMENTE A 0,30m E 1,10m DO PISO ACABADO;
	TOMADA ELÉTRICA 2P+T PADRÃO BRASILEIRO CONFORME ABNT NBR 14 136 250V 10A (EM CAIXA 100x50mm), A 2,30m DO PISO ACABADO;
	TOMADA ELÉTRICA DUPLA 2P+T PADRÃO BRASILEIRO CONFORME ABNT NBR 14 136 250V 10A (EM CAIXA 100x50mm) RESPECTIVAMENTE, A 0,30m E 1,10m, DO PISO ACABADO;
	TOMADA ELÉTRICA 2P+T PADRÃO BRASILEIRO CONFORME ABNT NBR 14 136 250V 20A (EM CAIXA 100x50mm), A 2,30m DO PISO ACABADO;
	TOMADA ELÉTRICA 2P+T PADRÃO BRASILEIRO CONFORME ABNT NBR 14 136 250V 10A (EM CAIXA 100x50mm), EMBUTIDA NO TETO;
	PONTO DE UTILIZAÇÃO PARA CHUVEIRO (EM CAIXA 100X50mm) C/ TAMPA CEGA, FURO CENTRAL E CONECTORES TIPO SINDAL (EM CAIXA 100x50mm), A 2,20m DO PISO ACABADO;
	CONDULETE DE PVC COM ADAPATADOR E TAMPA PARA 3/4" E/OU 1";
	CONDULETE DE ALUMINIO COM ADAPATADOR E TAMPA PARA 3/4" E/OU 1";
	CAIXA OCTOGONAL EM PVC COM FUNDO MÓVEL EMBUTIDA NA LAJE OU ACIMA DO FORRO PARA PASSAGEM E INTERLIGAÇÃO DE ELETRODUTOS DA REDE ELÉTRICA;
	ELETRODUTO EM PVC RIGIDO, ANTI-CHAMA, INSTALAÇÃO ACIMA DO FORRO;
	ELETRODUTO EM P.E.A.D, PARA INSTALAÇÃO EMBUTIDO NO PISO;
	ELETRODUTO EM PVC FLEXIVEL, ANTI-CHAMA, INSTALAÇÃO EMBUTIDO NA ALVENARIA;
	ELETRODUTO METÁLICO GALVANIZADO, PARA INSTALAÇÃO SOBREPOSTA;
	CONDUTORES: NEUTRO, FASE, RETORNO, E TERRA, RESPECTIVAMENTE;
	QUADRO DE DISTRIBUIÇÃO DE LUZ DE FORÇA DE EMBUTIR EM INSTALAÇÃO A 1,30m DO PISO ACABADO, CONFECCIONADO EM CHAPA DE AÇO 1010/1020 C/ GRAU DE PROTEÇÃO IP54 POSSUINDO PLACA DE MONTAGEM NA COR LARANJA RAL-2004 E PINTURA ELETROSTÁTICA EM PÓ DE RESINA POLIÉSTER NA COR CINZA RAL-7032. DEVERÁ POSSUIR SOBRETAMPA OU CONTRA-PORTA COM DOBRADIÇAS E FECHADURA TIPO FENDA ATENDENDO OBRIGATORIAMENTE NA INTEGRA A NORMA ABNT NBR 60439-1 E 60439-3 DE 2003;
	QUADRO DE DISTRIBUIÇÃO DE TOMADAS OU DE FORÇA DE SOBREPOR EM INSTALAÇÃO A 1,30m DO PISO ACABADO, CONFECCIONADO EM CHAPA DE AÇO 1010/1020 C/ GRAU DE PROTEÇÃO IP54 POSSUINDO PLACA DE MONTAGEM NA COR LARANJA RAL-2004 E PINTURA ELETROSTÁTICA EM PÓ DE RESINA POLIÉSTER NA COR CINZA RAL-7032. DEVERÁ POSSUIR SOBRETAMPA OU CONTRA-PORTA COM DOBRADIÇAS E FECHADURA TIPO FENDA ATENDENDO OBRIGATORIAMENTE NA INTEGRA A NORMA ABNT NBR 60439-1 E 60439-3 DE 2003;

LEGENDA DA FIAÇÃO

1	C1.3 C1.4 C1.5 C1.6 C1.7 S.1.2 ø1"
2	AC1.4 C1.2 S.1.1 ø3/4"
3	AC1.2 AC1.3 AC1.4 C1.1 C1.2 S.1.1 ø1"
4	AC1.3 AC1.4 C1.2 S.1.1 ø3/4"
5	AC1.3 AC1.4 C1.1 C1.2 S.1.1 ø1"
6	AC1.2 AC1.3 AC1.4 C1.1 C1.2 S.1.1 ø1"
7	AC1.2 AC1.3 AC1.4 C1.1 C1.2 S.1.1 ø1"
8	AC1.1 AC1.2 AC1.3 AC1.4 C1.1 C1.2 S.1.1 ø1"
9	C2.2 C2.4 C2.5 S.2.1 ø3/4"
10	AC2.4 C2.2 S.2.1 ø3/4"
11	AC2.3 AC2.4 C2.2 S.2.1 ø3/4"
12	AC2.3 AC2.4 C2.1 C2.2 S.2.1 ø1"
13	AC2.2 AC2.3 AC2.4 C2.1 C2.2 S.2.1 ø1"
14	AC2.2 AC2.3 AC2.4 C2.1 C2.2 S.2.1 ø1"
15	AC2.2 AC2.3 AC2.4 C2.1 C2.2 S.2.1 ø1"
16	AC2.1 AC2.2 AC2.3 AC2.4 C2.1 C2.2 S.2.1 ø1"

05 DETALHE - LUMINÁRIA TUBULAR LED 2X18W
S/ESCALA

06 DETALHE - LUMINÁRIA TIPO PLAFON REDONDO
S/ESCALA

Circuito	Iluminação (W) 6	7	Tomadas (VA) 15	20	30	50	100	200	300	600	Carga Especial (W)	Potência Ativa (W)	fp	Potência Aparente (VA)	Balanceamento de Fases Fase	A	B	C	Vn (V)	In (A)	Disjuntor In (A)	Curva	Cap. Int (kA)	Dispositivo DR In (A)	Tipo	Condutor Corrente ztler. residual	Cabo (mm²)	Fase (mm²)	Neutro (mm²)	Proteção (mm²)	Classe encast.	Material de isolação	Tensão de isolação	Fator de Agrupamento (F.C.A)	Fator Corr. Temperatura (F.C.T)	Capac. Cond. Corrente Real (A)	Capac. Cond. Corrente Nominal (A)	Queda de Tensão Dist.(m)	V/A x/m	(u%)	(u% TOTAL)	Descrição
QD01																																											
L1.1	1			20								1.100	0,92	1.200	B	0	1.252	0	220	5,69	16	C	3	-	-	-	1,5	1x1,5	1x1,5	1x1,5	5	PVC	750V	0,54	1,00	17,5	9,40	19	27,8	1,357	2,947	Iluminação
L1.2	2			20								400	0,92	435	B	0	435	0	220	1,98	16	C	3	-	-	-	1,5	1x1,5	1x1,5	1x1,5	5	PVC	750V	0,70	1,00	17,5	12,25	50	27,8	1,240	2,830	Iluminação
C1.1	3				8	2						1.400	0,92	1.522	C	0	0	1.522	220	6,92	16	C	3	16	Bipolar	30mA	2,5	1x2,5	1x2,5	1x2,5	5	PVC	750V	0,54	1,00	24	12,96	19	18,9	0,897	3,347	T.U.G
C1.2	3				8	2						1.400	0,92	1.522	A	1.522	0	0	220	6,92	16	C	3	16	Bipolar	30mA	2,5	1x2,5	1x2,5	1x2,5	5	PVC	750V	0,54	1,00	24	12,96	33	18,9	1,754	3,344	T.U.G
C1.3	5							3				1.800	0,92	1.957	B	0	1.957	0	220	8,90	16	C	3	16	Bipolar	30mA	2,5	1x2,5	1x2,5	1x2,5	5	PVC	750V	0,70	1,00	24	16,80	11	18,9	0,752	3,342	T.U.G
C1.4	4										5.600	5.600	1,00	5.600	C	0	0	5.600	220	25,45	32	C	3	32	Bipolar	30mA	6,0	1x6	1x6	1x6	5	PVC	750V	0,80	1,00	41	32,80	7	7,07	0,573	2,163	Chuveiro
C1.5	5										5.600	5.600	1,00	5.600	A	5.600	0	0	220	25,45	32	C	3	32	Bipolar	30mA	6,0	1x6	1x6	1x6	5	PVC	750V	0,80	1,00	41	32,80	11	7,07	0,900	2,492	Chuveiro
C1.6	6										5.600	5.600	1,00	5.600	B	0	5.600	0	220	25,45	32	C	3	32	Bipolar	30mA	6,0	1x6	1x6	1x6	5	PVC	750V	0,80	1,00	41	32,80	15	7,07	0,982	2,372	Chuveiro
C1.7	7										5.600	5.600	1,00	5.600	C	0	0	5.600	220	25,45	32	C	3	32	Bipolar	30mA	6,0	1x6	1x6	1x6	5	PVC	750V	0,80	1,00	41	32,80	15	7,07	1,227	2,613	Chuveiro
C1.8	8										8.000	8.000	0,92	8.522	A	8.522	0	0	220	38,65	32	C	3	-	-	-	6,0	1x6	1x6	1x6	5	EPR	0,6/1,0 kV	1,00	1,00	41	41,00	15	7,07	1,479	3,016	Quadro Elevador
AC1	3										2.800	2.800	0,92	3.043	B	0	3.043	0	220	13,83	20	C	3	-	-	-	4,0	1x4	1x4	1x4	5	PVC	750V	0,54	1,00	32	17,28	13	10,4	0,866	2,408	Ar Condicionado
AC2	3										2.800	2.800	0,92	3.043	C	0	0	3.043	220	13,83	20	C	3	-	-	-	4,0	1x4	1x4	1x4	5	PVC	750V	0,54	1,00	32	17,28	21	10,4	1,400	2,990	Ar Condicionado
AC3	3										2.800	2.800	0,92	3.043	A	3.043	0	0	220	13,83	20	C	3	-	-	-	4,0	1x4	1x4	1x4	5	PVC	750V	0,54	1,00	32	17,28	26	10,4	1,685	2,492	Ar Condicionado
AC4	4										2.800	2.800	0,92	3.043	B	0	3.043	0	220	13,83	20	C	3	-	-	-	4,0	1x4	1x4	1x4	5	PVC	750V	0,54	1,00	32	17,28	38	10,4	2,386	3,385	Ar Condicionado
R.	1										28.640	28.640	0,92	31.130	ABC	9.665	10.065	10.165	380	47,30	50	C	3	-	-	-	10,0	3x10	1x10	1x10	5	EPR	0,6/1,0 kV	1,00	1,00	88	66,00	4	3,67	0,143	1,773	QD-02
R.	2																																										Reserva
R.	3																																										Reserva
R.	4																																										Reserva
											ALIMENTADOR:			-	74.352	-	70.912	ABC	25.542	25.425	25.930	380	96,12	160	C	3	-	-	-	25,9	3x25	1x25	1x16	5	EPR	0,6/1,0 kV	1,00	1,00	117	117,00	45	1,45	1,590	-	-

Circuito	Iluminação (W) 6	7	Tomadas (VA) 15	20	30	50	100	200	300	600	Carga Especial (W)	Potência Ativa (W)	fp	Potência Aparente (VA)	Balanceamento de Fases Fase	A	B	C	Vn (V)	In (A)	Disjuntor In (A)	Curva	Cap. Int (kA)	Dispositivo DR In (A)	Tipo	Condutor Corrente ztler. residual	Cabo (mm²)	Fase (mm²)	Neutro (mm²)	Proteção (mm²)	Classe encast.	Material de isolação	Tensão de isolação	Fator de Agrupamento (F.C.A)	Fator Corr. Temperatura (F.C.T)	Capac. Cond. Corrente Real (A)	Capac. Cond. Corrente Nominal (A)	Queda de Tensão Dist.(m)	V/A x/m	(u%)	(u% TOTAL)	Descrição
QD02																																											
L2.1	1			20								1.152	0,92	1.252	A	1.252	0	0	220	5,69	16	C	3	-	-	-	1,5	1x1,5	1x1,5	1x1,5	5	PVC	750V	0,60	1,00	17,5	14,00	17	27,8	1,214	1,351	Iluminação
L2.2	2			19	2							480	0,92	550	B	0	550	0	220	2,41	16	C	3	-	-	-	1,5	1x1,5	1x1,5	1x1,5	5	PVC	750V	0,60	1,00	17,5	14,00	8	27,8	0,242	0,418	Iluminação
C2.1	3				8	2						1.400	0,92	1.522	C	0	0	1.522	220	6,92	16	C	3	16	Bipolar	30mA	2,5	1x2,5	1x2,5	1x2,5	5	PVC	750V	0,54	1,00	24	12,96	19	18,9	0,967	1,134	T.U.G
C2.2	3				8	2						1.400	0,92	1.522	B	0	1.522	0	220	6,92	16	C	3	16	Bipolar	30mA	2,5	1x2,5	1x2,5	1x2,5	5	PVC	750V	0,54	1,00	24	12,96	33	18,9	1,754	1,931	T.U.G
C2.3	5							3				1.800	0,92	1.957	B	0	1.957	0	220	8,90	16	C	3	16	Bipolar	30mA	2,5	1x2,5	1x2,5	1x2,5	5	PVC	750V	1,00	1,00	24	24,00	11	18,9	0,752	0,920	T.U.G
C2.4	4										5.600	5.600	1,00	5.600	C	0	0	5.600	220	25,45	32	C	3	32	Bipolar	30mA	6,0	1x6	1x6	1x6	5	PVC	750V	1,00	1,00	41	41,00	7	7,07	0,573	1,073	Chuveiro
C2.5	5										5.600	5.600	1,00	5.600	A	5.600	0	0	220	25,45	32	C	3	32	Bipolar	30mA	6,0	1x6	1x6	1x6	5	PVC	750V	1,00	1,00	41	41,00	11	7,07	0,900	1,072	Chuveiro
AC1	3										2.800	2.800	0,92	3.043	B	0	3.043	0	220	13,83	20	C	3	-	-	-	4,0	1x4	1x4	1x4	5	PVC	750V	0,54	1,00	32	17,28	13	10,4	0,866	1,040	Ar Condicionado
AC2	3										2.800	2.800	0,92	3.043	C	0	0	3.043	220	13,83	20	C	3	-	-	-	4,0	1x4	1x4	1x4	5	PVC	750V	0,54	1,00	32	17,28	21	10,4	1,400	1,377	Ar Condicionado
AC3	3										2.800	2.800	0,92	3.043	A	3.043	0	0	220	13,83	20	C	3	-	-	-	4,0	1x4	1x4	1x4	5	PVC	750V	0,54	1,00	32	17,28	26	10,4	1,685	2,043	Ar Condicionado
AC4	4										2.800	2.800	0,92	3.043	B	0	3.043	0	220	13,83	20	C	3	-	-	-	4,0	1x4	1x4	1x4	5	PVC	750V	0,54	1,00	32	17,28	38	10,4	2,386	2,574	Ar Condicionado
R.	1																																										Reserva
R.	2																																										Reserva
R.	3																																										Reserva
R.	4																																										Reserva
											ALIMENTADOR:			-	20.640	-	30.105	ABC	9.895	10.095	10.165	380	45,62	50	C	3	-	-	-	10,0	3x10	1x10	1x10	5	EPR	0,6/1,0 kV	1,00	1,00	88	66,00	4	3,67	0,117	-	-

02 QUADRO DE CARGAS
S/ESCALA

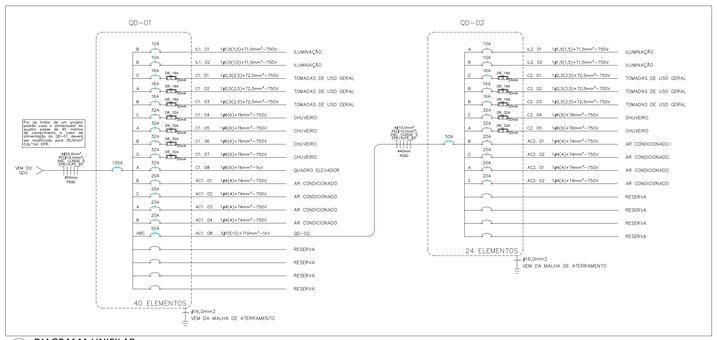

03 DIAGRAMA UNIFILAR
S/ESCALA

DETALHES ELEVADOR HIDRÁULICO

CASA DE MÁQUINAS

- ACESSO:
  - Deve ser facilmente utilizável em qualquer circunstância;
  - Os caminhos devem ter largura mínima de 0,7m e altura mínima de 2,0m;
  - No caso de escadas de escada, deve ter no máximo 45°, largura mínima de 0,7m, patamar frente à porta, possuir corrimão de altura mínima de 0,9m e rodapés;
  - Somente pessoas autorizados devem ter acesso.
- QUADRO DE FORÇA:
  - Disjuntor ou Chave NH trífásica 220V dimensionada para motor 5kW partida Direta – R_d=17A, IP=48A;
  - Disjuntor 220V monofásico 10A para iluminação de cabina.
- INFRA ESTRUTURA:
  - Deve ser construída de material durável e não inflamável;
  - Porta de 1200x2000mm mínima, com veneziana, com chave (a abertura pelo lado de dentro deve ser possível sem o uso de chave);
  - Dois dutos de 4" de comunicação com a caixa de corrida;
  - Prover ventilação cruzada (natural ou forçada);
  - O piso da casa de máquinas deve ser anti-derrapante;
  - Dimensão da casa de máquinas: 1,0m² – 2,2m altura mínima.

. 2 TOMADAS 220VCA – 600W
. 1 INTERRUPTOR DE ILUMINAÇÃO 200 LUX MÍNIMO, NÍVEL DO PISO
. 1 INTERRUPTOR DE ILUMINAÇÃO DE POÇO
. 1 EXTINTOR DE INCÊNDIO PRÓPRIO PARA INSTALAÇÃO ELÉTRICA

ELEVEDOR HIDRÁULICO

Elevador de acessibilidade 225kG
Cabina 900x1,300mm, Portas 800mm
2 Paradas – Percurso 4.080mm

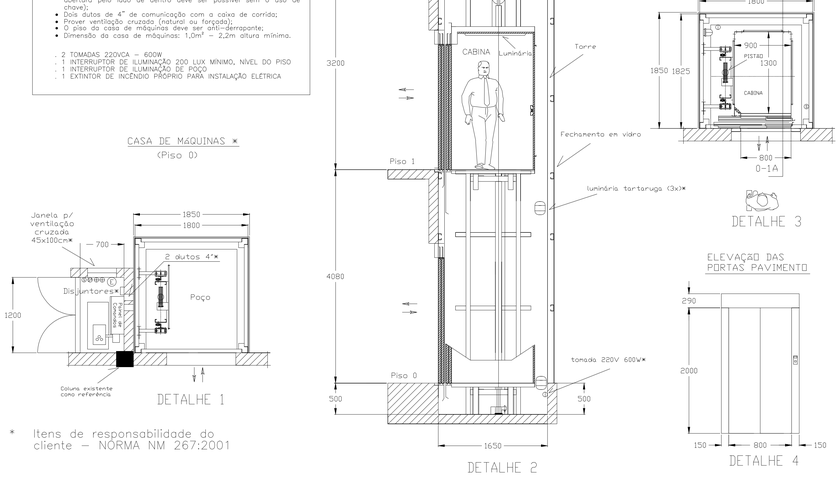

* Itens de responsabilidade do cliente – NORMA NM 267:2001

04 DETALHES - ELEVADOR HIDRÁULICO
S/ESCALA

ESTADO DE GOIÁS
SECRETARIA DE ESTADO DA EDUCAÇÃO
SUPERINTENDÊNCIA DE INFRA-ESTRUTURA
GERÊNCIA DE PROJETOS E INFRAESTRUTURA

CARIMBO DE APROVAÇÃO:
UNIDADE ESCOLAR:

CONSTRUÇÃO DE ESCOLA

TIPO DE PROJETO:
BLOCO PADRÃO SEDUC
BLOCO 08 SALAS DE AULA C/ SANITÁRIOS - 02 PAVIMENTOS

ENDEREÇO:
DIVERSOS

ÁREA DE TERRENO	-	ÁREA A CONSTRUIR	-
ÁREA CONSTRUÍDA EXISTENTE	-	ÁREA TOTAL DE CONSTRUÇÃO	682,80m²

AUTOR: ENG. ELÉTRICISTA CLÁUDIO REGIS ARAUJO ROCHA — CREA: 17.942/D-GO
ART Nº: 1020220241545
RT DA OBRA:
PROPRIETÁRIO: SECRETARIA DE ESTADO DA EDUCAÇÃO — CNPJ: 01.409.705/0001-20
RESPONSÁVEL: JÉSSICA ALVES BUENO SOUSA
CPF: 033.178.021-62

PROJETO ELÉTRICO

TIPO DE PROJETO:
Planta de Baixa - Implantação;
Legendas;
Notas.

ASSUNTO:

DATA:	ESCALA:	DESENHO:	REVISÃO:	NOME DO ARQUIVO:
SET/2022	INDICADA	Cláudio R. A. Rocha	00	ELE_08 SL WC 02 PAV_2021_R01

REV.	DATA	DESCRIÇÃO	VISTO

FOLHA: 1/1